製品取付時

単位：mm

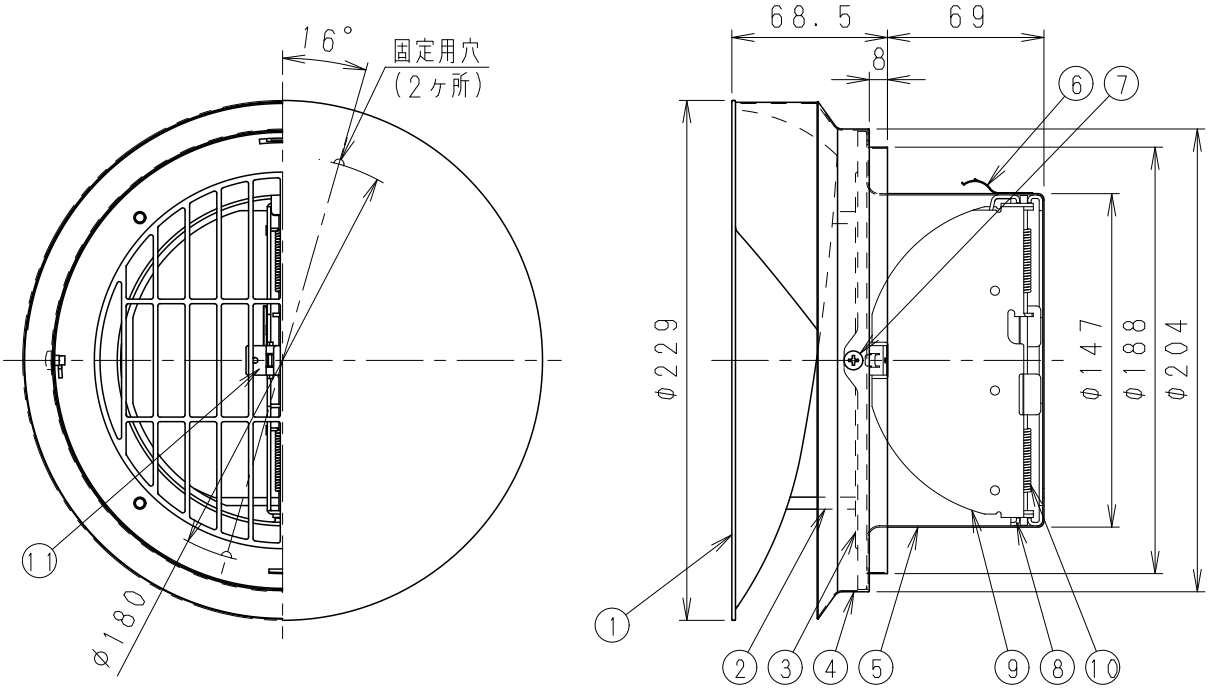

■適用パイプ・基本特性・質量

適用パイプ（呼び径）		圧力損失係数ζ	直管相当長 m	隙間相当開口面積 cm²	質量 kg
φ150	排気	3.0	25	102	1.16
	給気	3.4	28	96	

建材試験センター試験成績書番号		温度ヒューズ溶断温度
温度ヒューズ作動試験	漏煙試験	
第01A0196号	第01A0194号	72℃

■抵抗損失曲線

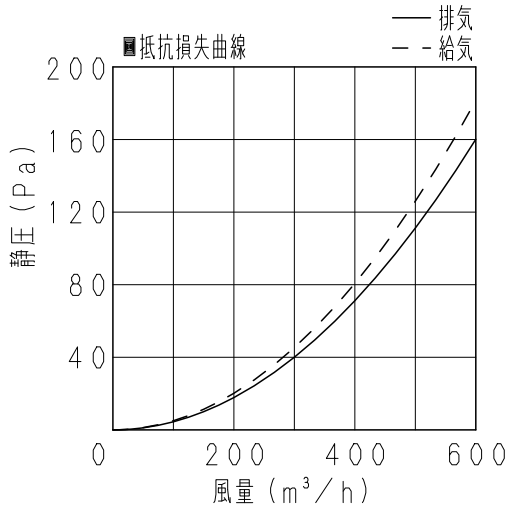

■部品表

番号	品名	数量	材質	備考
1	防風板	1	ステンレス製	t0.5
2	ステー	4	ステンレス製	
3	ガラリ部	1	ステンレス製	t0.5
4	フレーム	1	ステンレス製	t0.5
5	ベントキャップB	1	ステンレス製	t0.6
6	抜け止め金具	3	ステンレス製	t0.4
7	防風板固定用ネジ	2	ステンレス製	M4
8	ダンパーフレーム	1	ステンレス製	t1.5
9	ダンパー	1	ステンレス製	t1.5
10	バネ	2	ステンレス製	φ1.2
11	温度ヒューズ	1	リン青銅	t0.4、溶断温度72℃

⚠表面仕上げ：シルバーメタリック粉体焼付塗装（防風板固定用ネジ、温度ヒューズ除く）
［耐塩害仕様］
耐外風型　：ベントキャップ前面に防風板を設けた構造

⚠ベントキャップB他の塗装追加

名称				品番
ベントキャップ（防風板付フラットフード・覆い付）（ガラリ・防火ダンパー付）				VB-FHUG150SA2
作成年月日	'18.01.31	尺度	図面整理番号	VED1164
改訂年月日	'21.12.15	Free		改訂NO. 1
パナソニック エコシステムズ ベンテック株式会社				

注1）本品は換気以外の目的に使用しないでください。
注2）ダンパー、温度ヒューズのメンテナンスが可能な場所に取付けてください。

サイズA4