■外形図

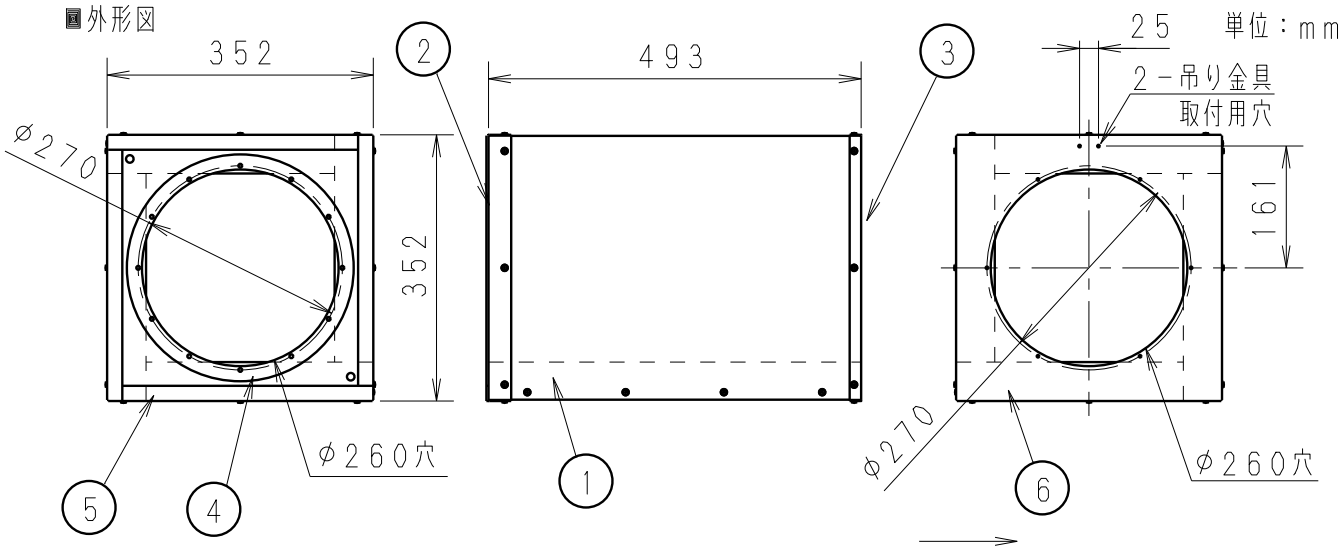

■吊り金具位置及び取り付け方法

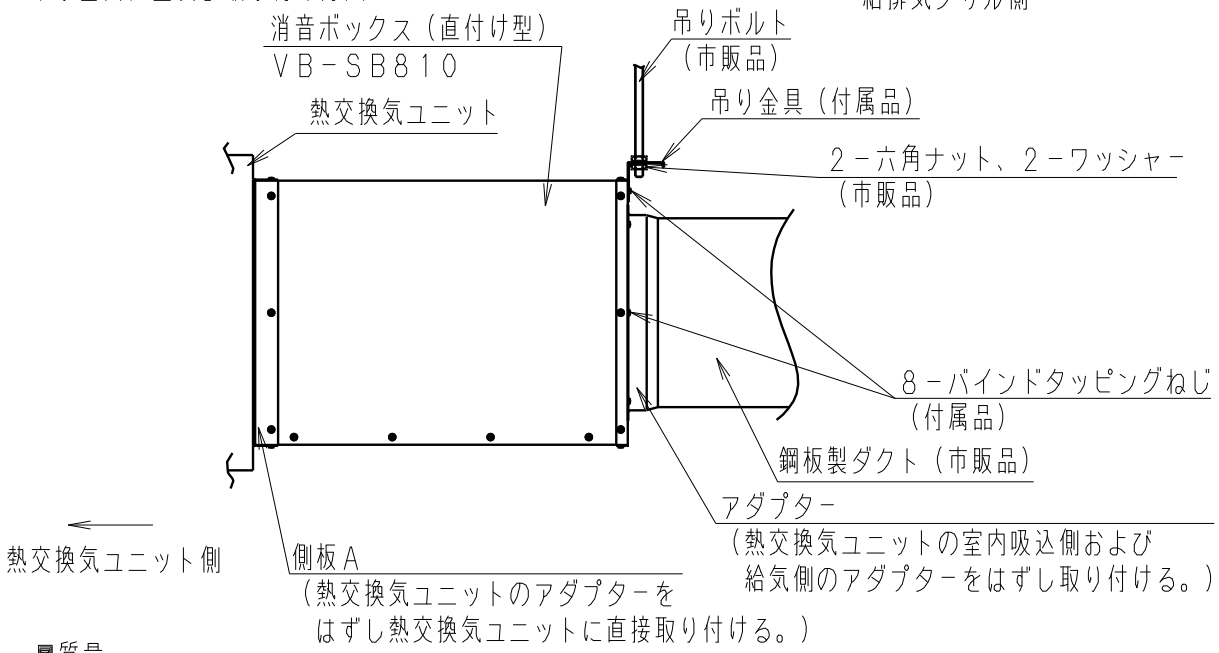

■質量
10．5kg

■適用ダクト（呼び径）
φ250

■抵抗損失曲線

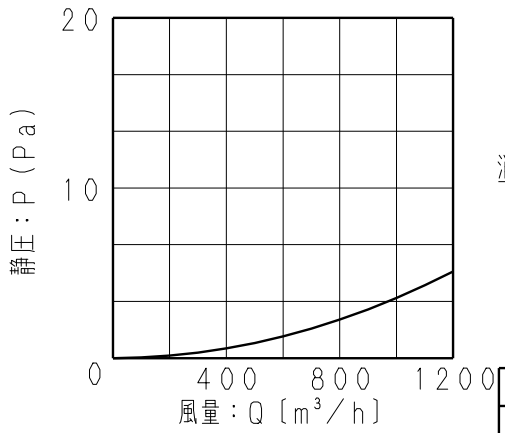

■部品表

番号	品　名	数量	材　質	備　考
1	本体	1	亜鉛鋼板	t1．2
2	側板A	1	亜鉛鋼板	t1．2
3	側板B	1	亜鉛鋼板	t1．2
4	パッキン	1	EPDM	t3
5	パッキン	4	EPDM	t3
6	消音材	4	グラスウール	t50　64kg/m³

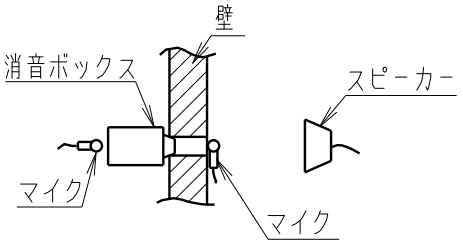

■遮音性能　単位：dB（A）

通風路形態	直進
遮音量	8

※当社ホワイトノイズ装置の
試験による

■付属品
・吊り金具・・・・・・・・・・・1個
・バインドタッピングねじ・・・8個
（アダプター、吊り金具取り付け用）

名　称				品　番	
消音ボックス（直付け型）				VB－SB810	
作成年月日	07．12．05	R　度	図　面	VTD202	改訂No.
改訂年月日	11．04．01	Free	整理番号		2

パナソニック エコシステムズ ベンテック株式会社